Mi-24 interior

1/48

detail set for 1/48 ZVEZDA kit • sada detailů pro stavebnici 1/48 ZVEZDA

eduard **49 1097**

film

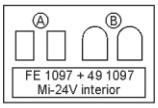

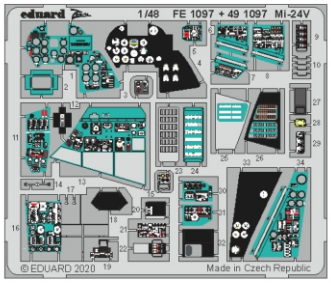

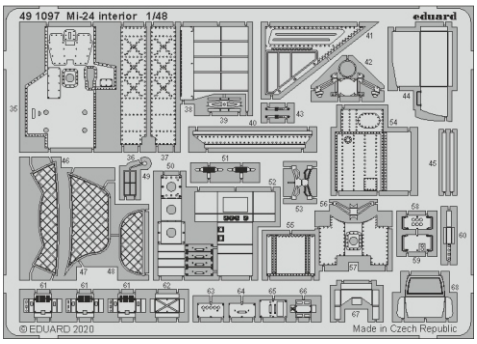

- APPLY EXPRESS MASK AND PAINT BEFORE GLUING / POUŽÍT EXPRESS MASK NABARVIT PŘED SLEPENÍM
- SYMETRICAL ASSEMBLY / SYMETRICKÁ MONTÁŽ
- REMOVE / ODSTRANIT
- GRIND / OBROUSIT
- DRILL HOLE / VRTAT OTVOR
- 1 COLORED ETCHED PARTS / LEPTANÉ BAREVNÉ DÍLY
- 1 ETCHED PARTS / LEPTANÉ NEBAREVNÉ DÍLY
- 1 ORIGINAL KIT PARTS / PŮVODNÍ DÍLY STAVEBNICE
- BEND / OHNOUT
- OPTION / VOLBA
- REPLACE / NAHRADIT

ORIGINAL KIT PARTS / PŮVODNÍ DÍLY STAVEBNICE	PHOTO-ETCHED PARTS / LEPTANÉ DÍLY	PARTS TO BE REMOVED / DÍLY K ODSTRANĚNÍ	FILL / TMELIT

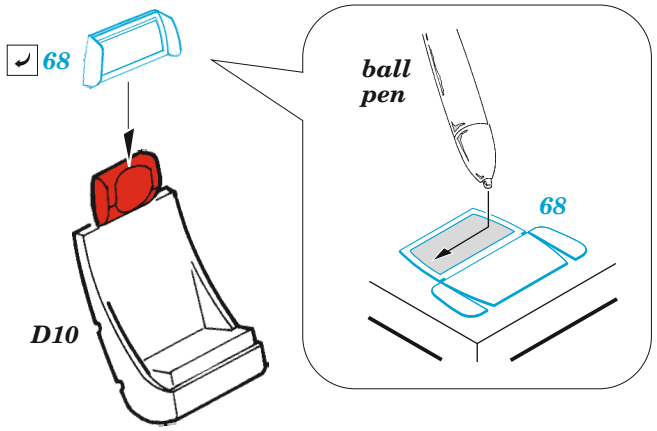

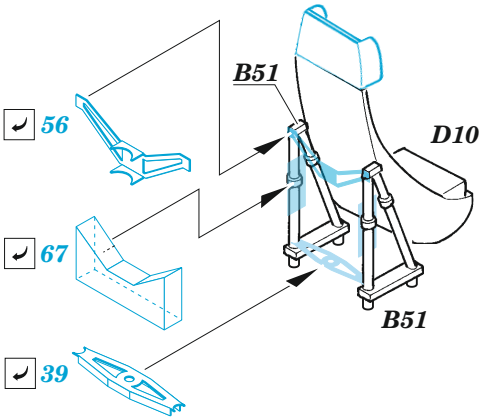

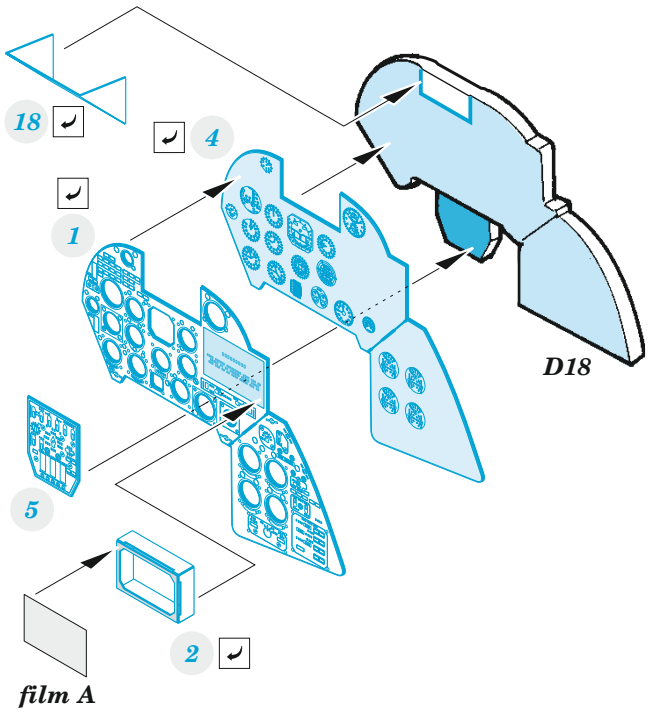

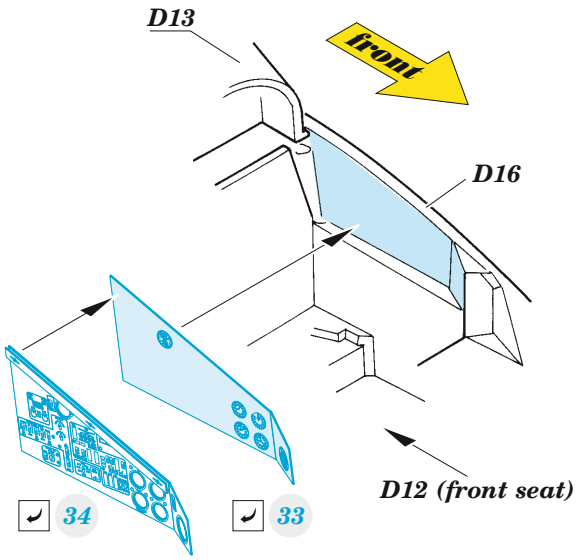

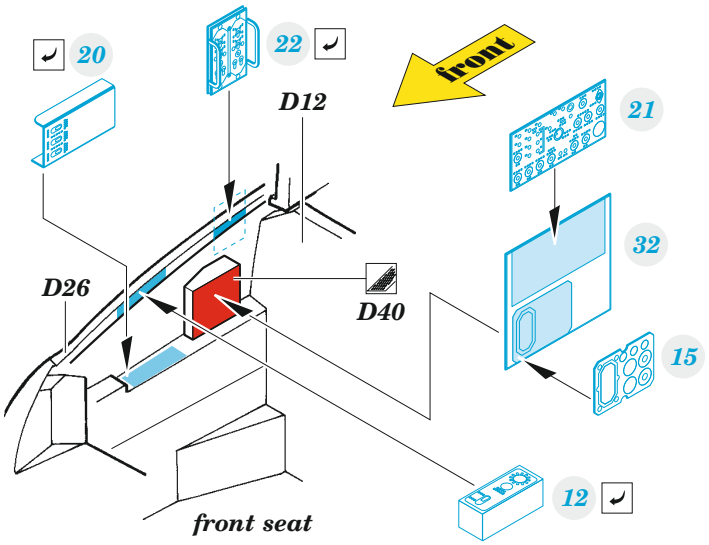

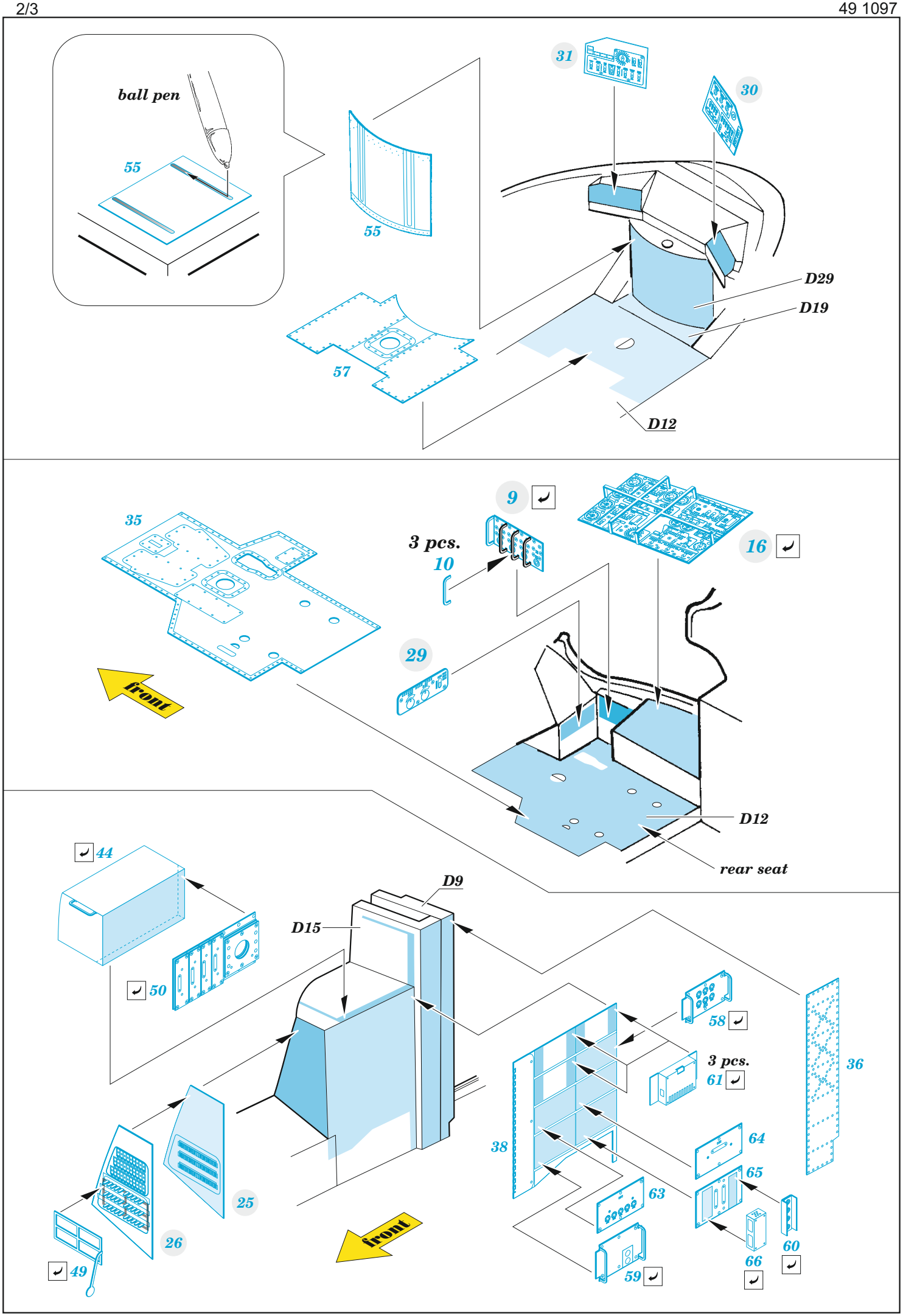
ball pen
55
55
57
31
30
D29
D19
D12
35
front
9
3 pcs.
10
29
16
D12
rear seat
44
50
D9
D15
58
3 pcs.
61
36
38
64
65
63
25
26
49
front
59
66
60

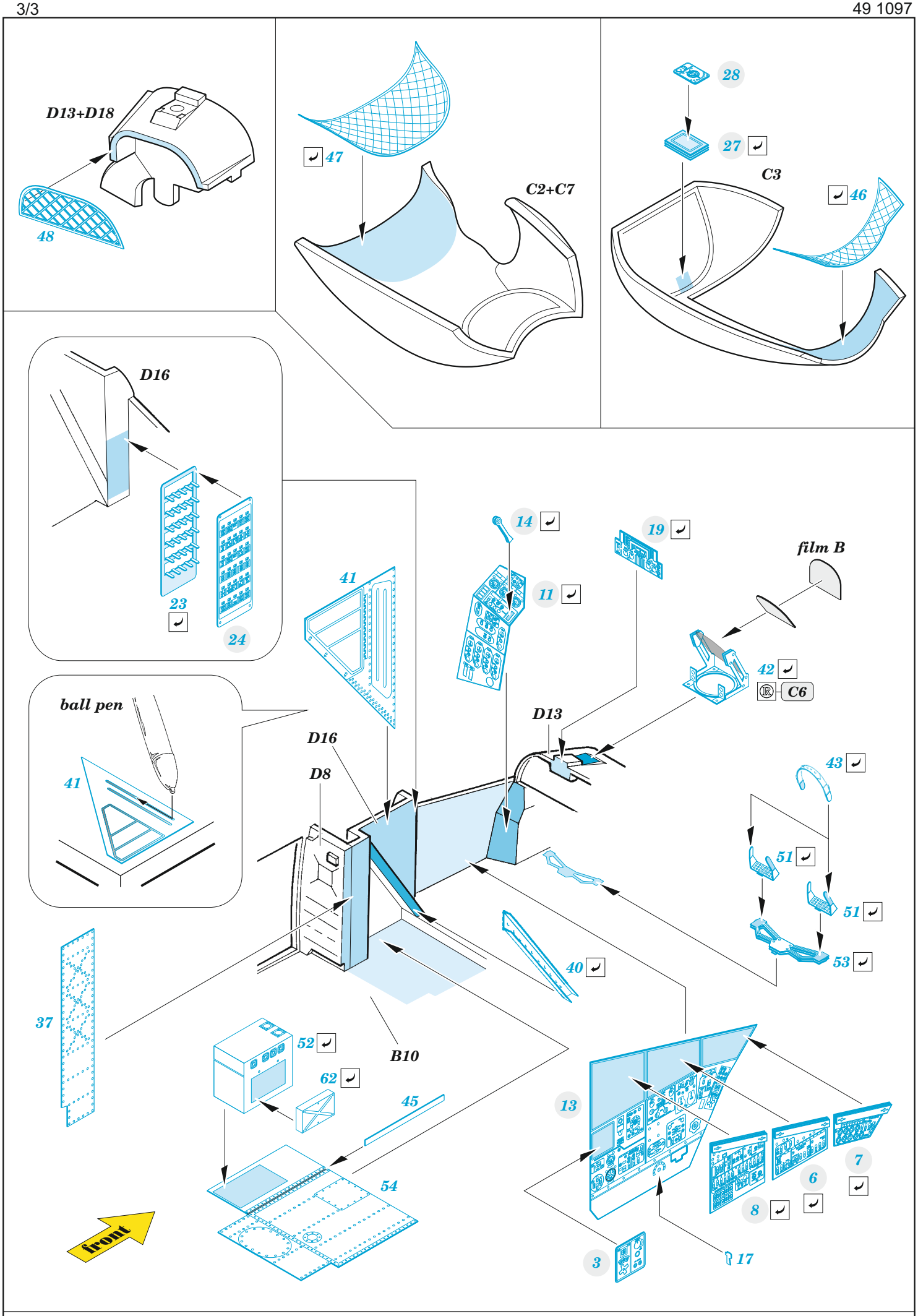
D13+D18
48
47
C2+C7
28
27
C3
46
D16
23
24
ball pen
41
14
11
19
film B
42
C6
D13
D16
D8
43
51
51
53
40
37
52
62
B10
45
54
13
7
6
8
3
17
front