Ju 88G-6 interior

1/48

detail set for 1/48 DRAGON kit • sada detailů pro stavebnici 1/48 DRAGON

eduard **49 1099**

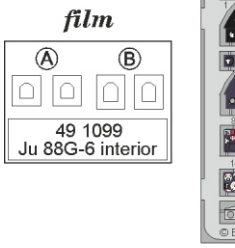

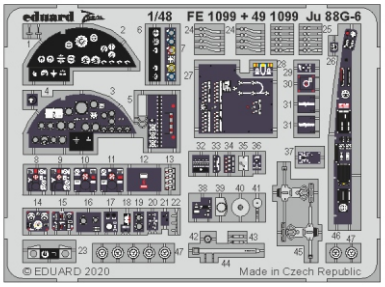

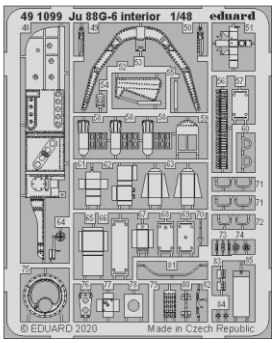

- APPLY EXPRESS MASK AND PAINT BEFORE GLUING / POUŽÍT EXPRESS MASK NABARVIT PŘED SLEPENÍM
- SYMETRICAL ASSEMBLY / SYMETRICKÁ MONTÁŽ
- REMOVE / ODSTRANIT
- GRIND / OBROUSIT
- DRILL HOLE / VRTAT OTVOR
- 1 COLORED ETCHED PARTS / LEPTANÉ BAREVNÉ DÍLY
- 1 ETCHED PARTS / LEPTANÉ NEBAREVNÉ DÍLY
- 1 ORIGINAL KIT PARTS / PŮVODNÍ DÍLY STAVEBNICE
- BEND / OHNOUT
- OPTION / VOLBA
- REPLACE / NAHRADIT

ORIGINAL KIT PARTS / PŮVODNÍ DÍLY STAVEBNICE	PHOTO-ETCHED PARTS / LEPTANÉ DÍLY	PARTS TO BE REMOVED / DÍLY K ODSTRANĚNÍ	FILL / TMELIT

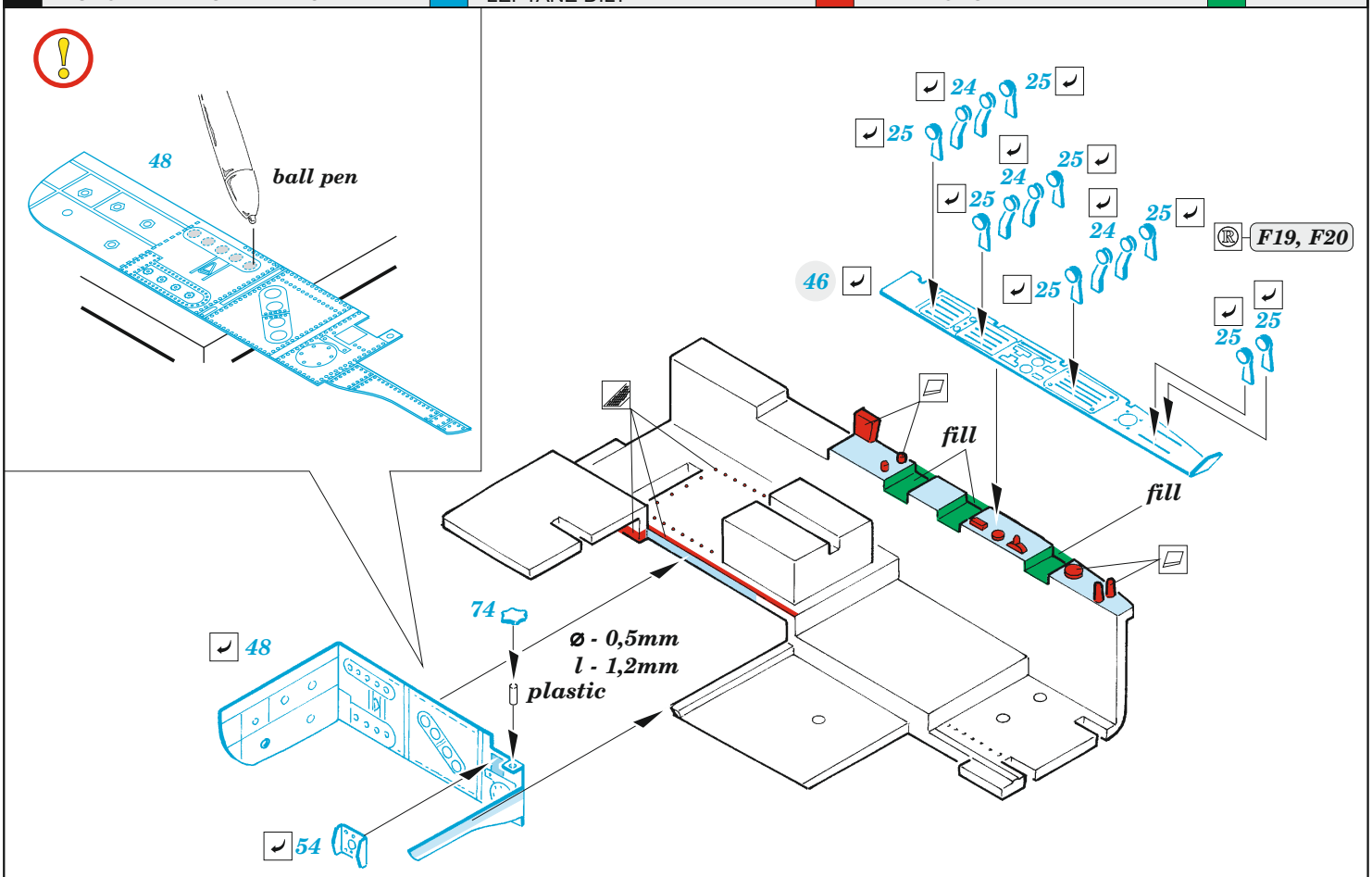

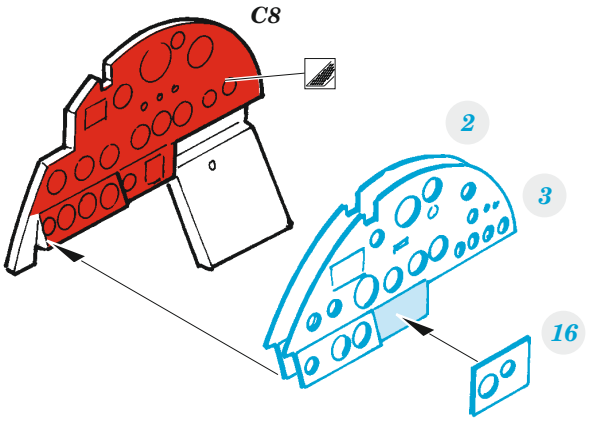

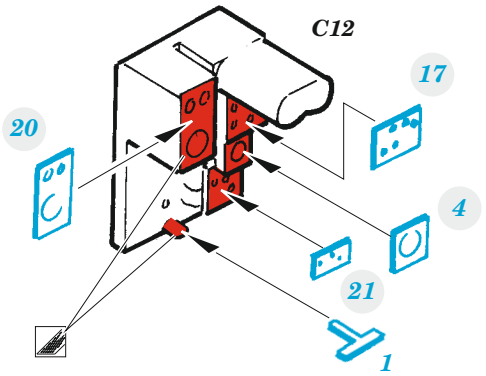

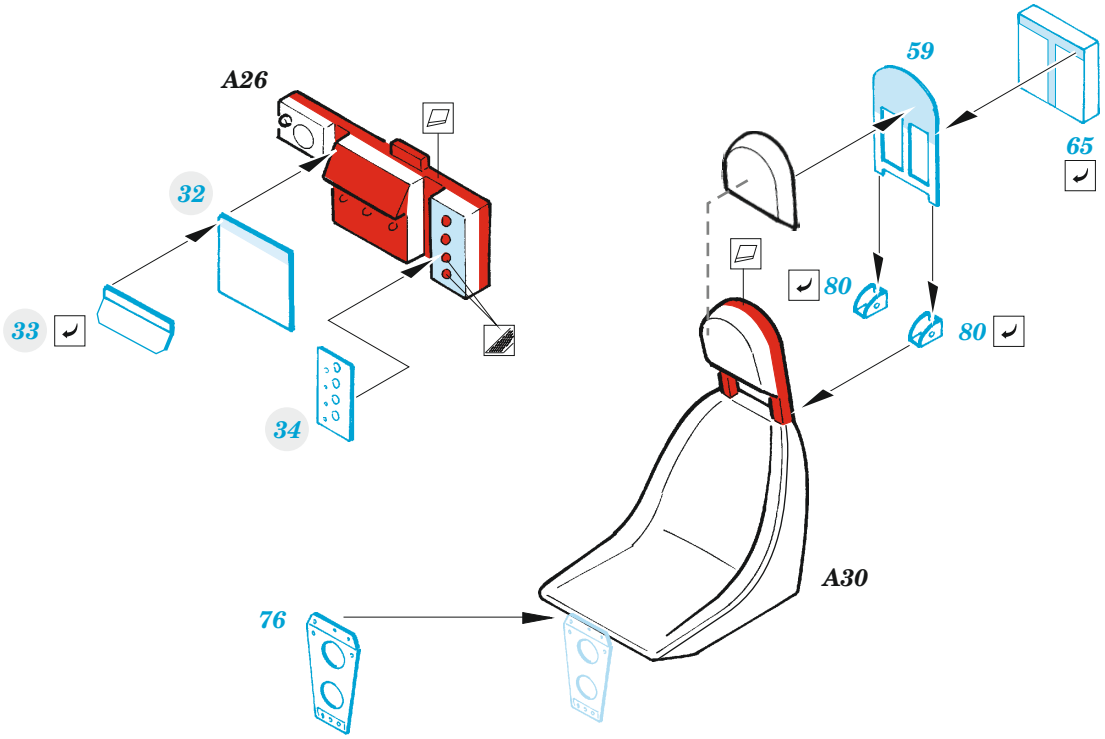
A26
32
33
34
59
65
80
80
A30
76

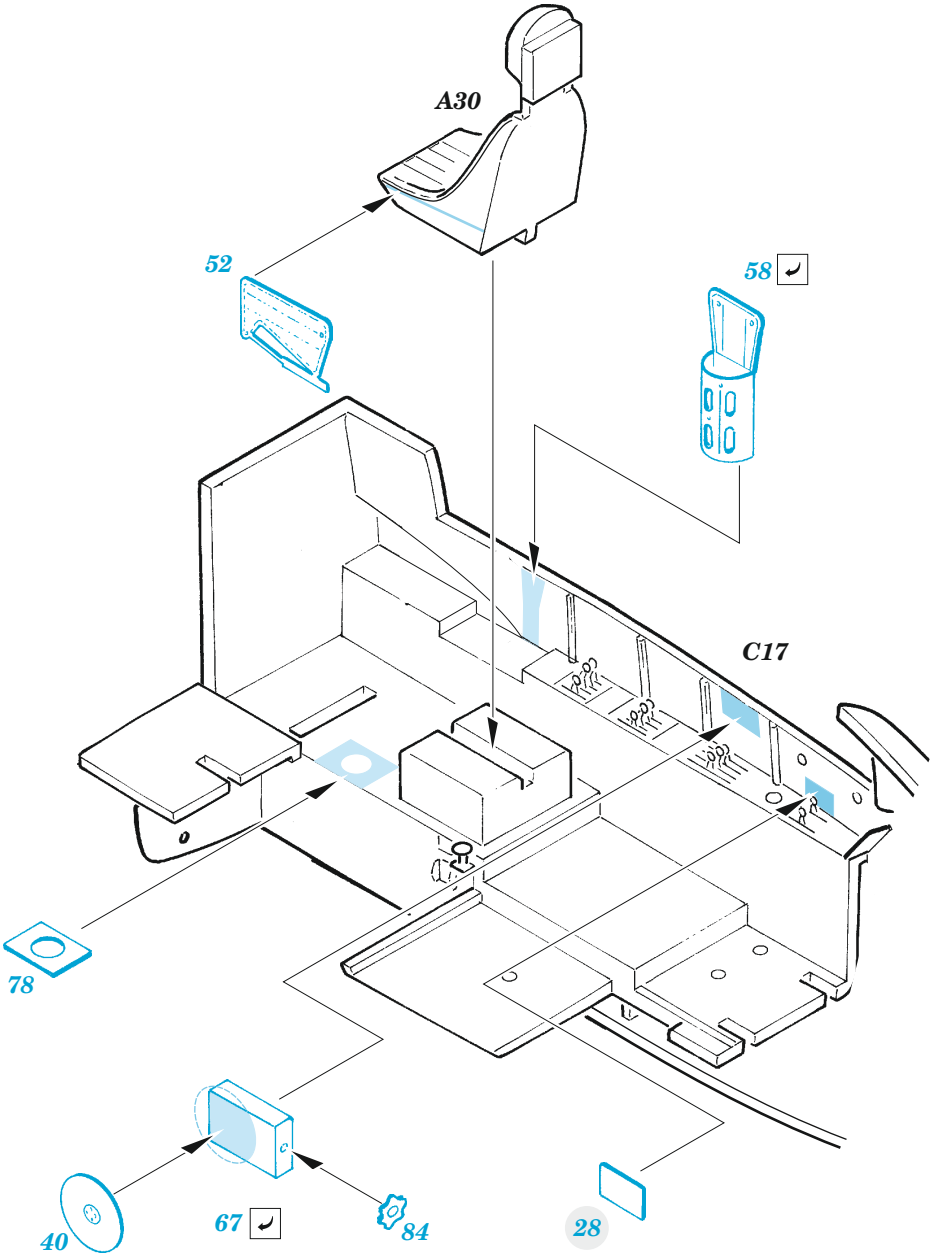
A30
52
58
C17
78
40
67
84
28

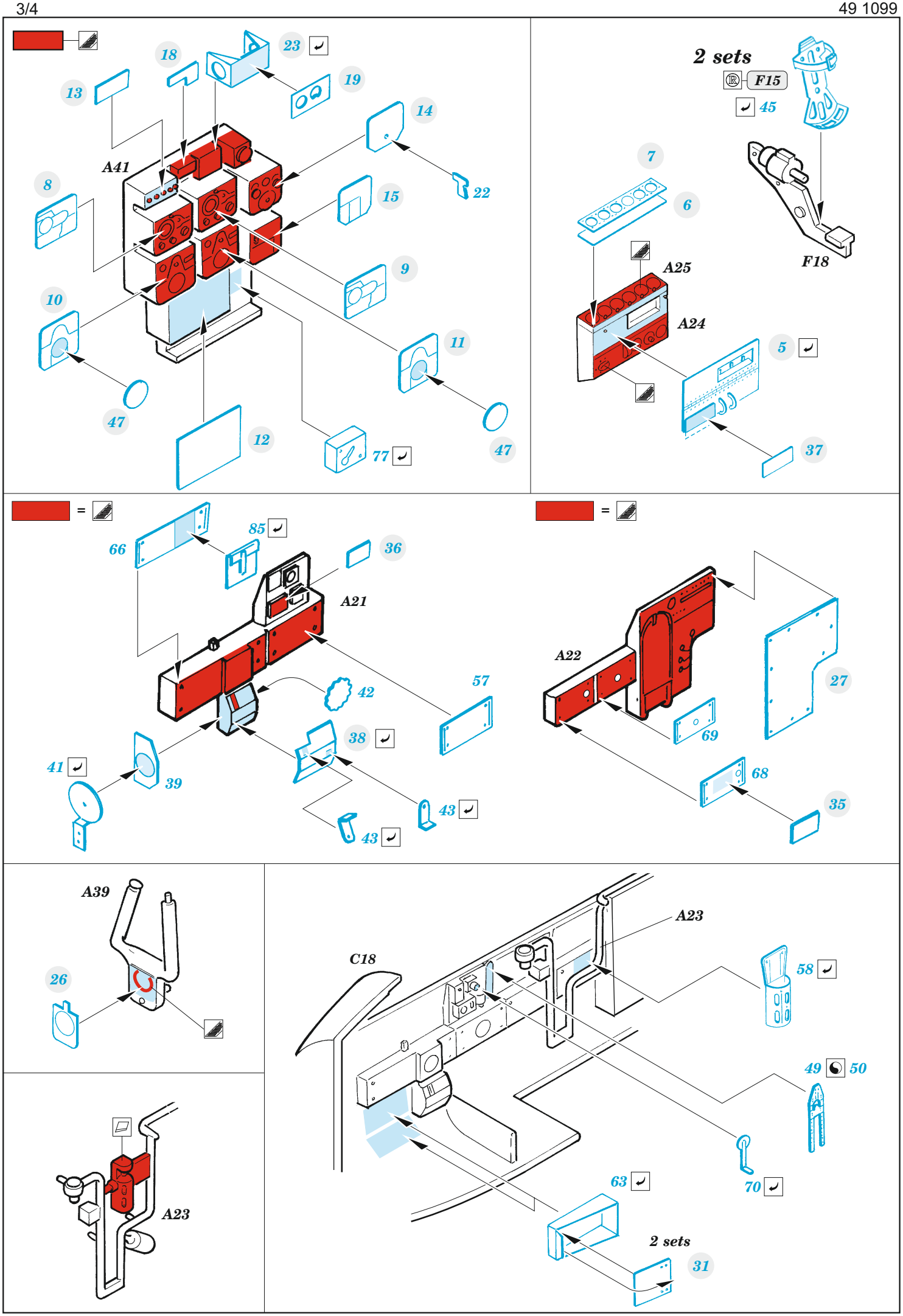
A41
13
18
23
19
14
22
8
15
9
10
11
47
12
77
47
2 sets
F15
45
7
6
A25
A24
5
37
F18
66
85
36
A21
42
57
38
41
39
43
43
A22
27
69
68
35
A39
26
A23
C18
58
49
50
63
70
2 sets
31
A23

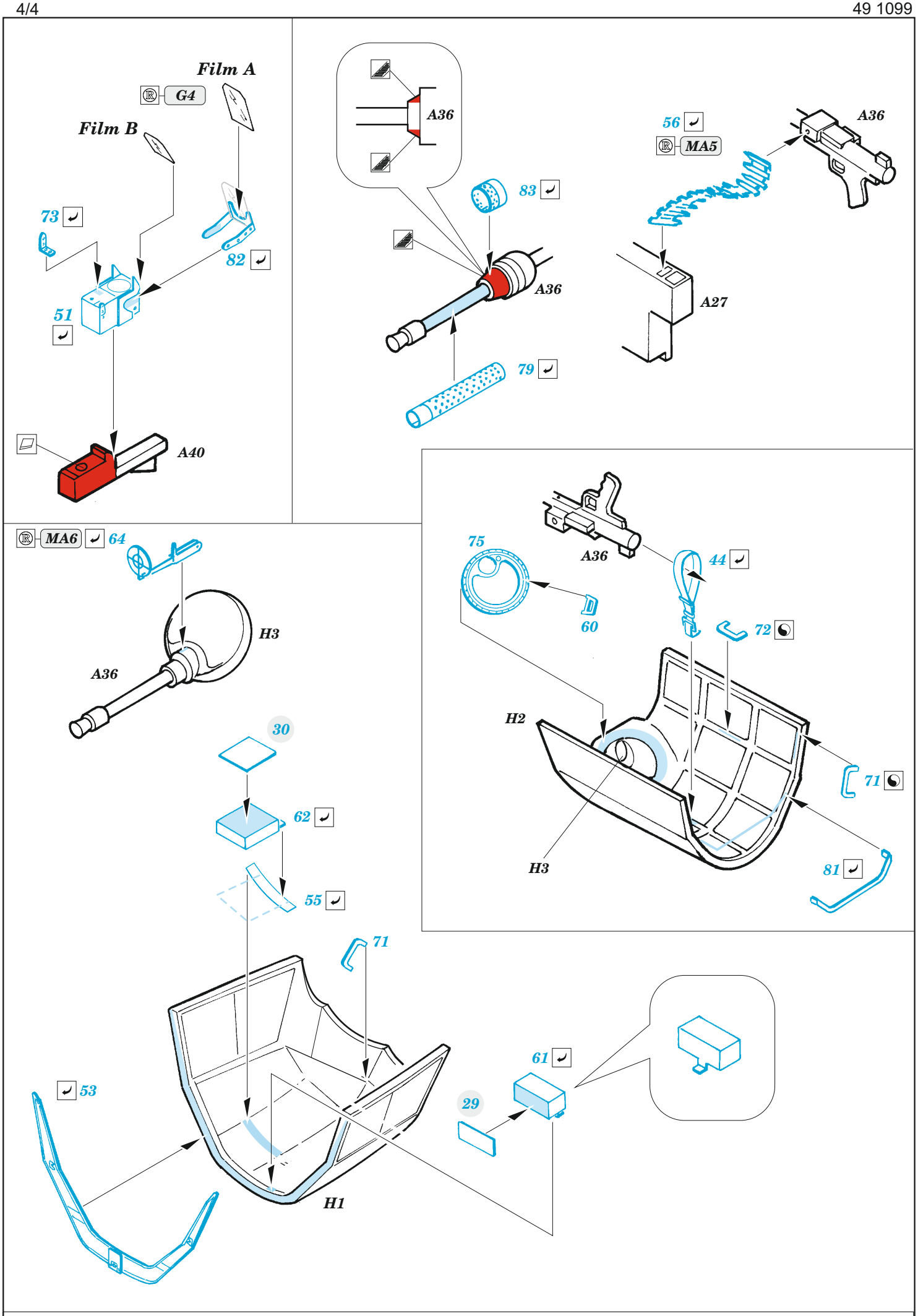

© EDUARD M.A. 2020